61-食品质量与安全

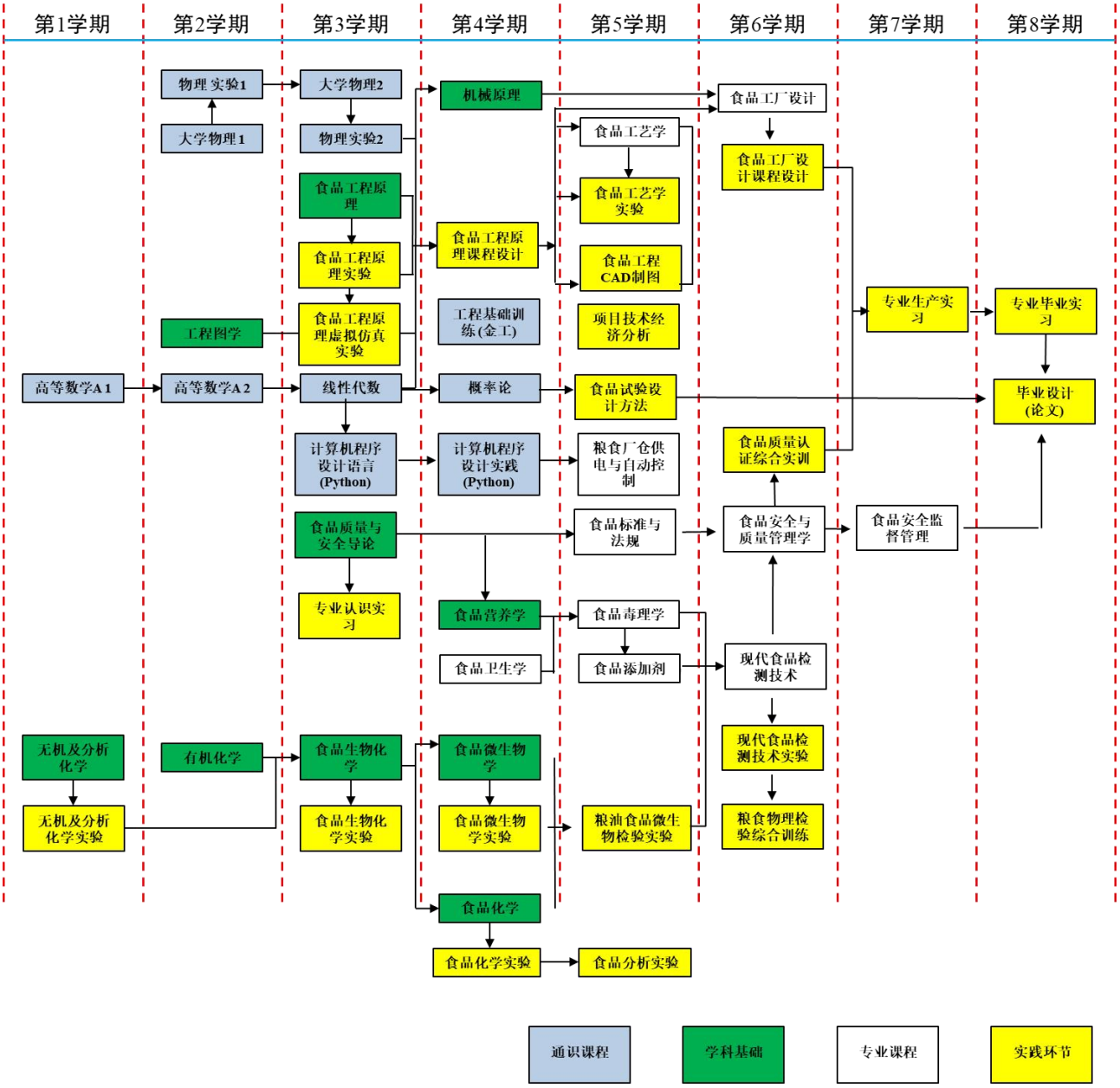
第1学期
第2学期
第3学期
第4学期
第5学期
第6学期
第7学期
第8学期
物理实验1
大学物理1
大学物理2
物理实验2
机械原理
食品工厂设计
食品工艺学
食品工厂设计课程设计
食品工艺学实验
食品工程原理
食品工程原理课程设计
食品工程原理实验
食品工程CAD制图
专业生产实习
专业毕业实习
工程图学
食品工程原理虚拟仿真实验
工程基础训练(金工)
项目技术经济分析
高等数学A 1
高等数学A 2
线性代数
概率论
食品试验设计方法
毕业设计(论文)
计算机程序设计语言(Python)
计算机程序设计实践(Python)
粮食厂仓供电与自动控制
食品质量认证综合实训
食品质量与安全导论
食品标准与法规
食品安全与质量管理学
食品安全监督管理
专业认识实习
食品营养学
食品毒理学
食品卫生学
食品添加剂
现代食品检测技术
无机及分析化学
有机化学
食品生物化学
食品微生物学
现代食品检测技术实验
无机及分析化学实验
食品生物化学实验
食品微生物学实验
粮油食品微生物检验实验
粮食物理检验综合训练
食品化学
食品化学实验
食品分析实验
通识课程
学科基础
专业课程
实践环节